Руководство
по эксплуатации

EDON

ГАЗОНОКОСИЛКА АККУМУЛЯТОРНАЯ БЕСЩЕТОЧНАЯ

ELMC-32/20

BRUSHLESS MOTOR

EAC

Внимание! В целях Вашей безопасности, перед использованием аккумуляторного инструмента, прочтите и ознакомьтесь с руководством по эксплуатации, а также сохраните данное руководство и используйте в качестве справочного материала.

УВАЖАЕМЫЙ ПОКУПАТЕЛЬ!

Благодарим Вас за выбор газонокосилки аккумуляторной бесщеточной **EDON**.
Перед первым использованием газонокосилки аккумуляторной бесщеточной внимательно ознакомьтесь с руководством по эксплуатации. В данном руководстве Вы найдете все указания, выполнение которых обеспечит безопасную эксплуатацию и длительный срок службы газонокосилки аккумуляторной бесщеточной. В процессе эксплуатации соблюдайте требования настоящего руководства по эксплуатации, чтобы обеспечить оптимальное функционирование газонокосилки аккумуляторной бесщеточной и продлить срок её службы.
Информация, содержащаяся в руководстве, основана на технических характеристиках, имеющихся на момент выпуска руководства. Мы постоянно стремимся повышать качество нашей продукции, поэтому изделия под торговой маркой **EDON** постоянно совершенствуются, в связи с этим технические характеристики и внешний вид могут быть изменены без предварительного уведомления, что не повлияет на надёжность и безопасность эксплуатации.
При покупке газонокосилки аккумуляторной бесщеточной **ELMC-32/20,** требуйте проверки её работоспособности пробным запуском. Убедитесь, что в талоне на гарантийный ремонт проставлены штамп магазина, дата продажи и подпись Продавца, а также указана модель и серийный номер газонокосилки аккумуляторной бесщеточной.

Внимание! Прочтите все рекомендации. Несоблюдение предупреждений и инструкций может привести к поражению электрическим током, возгоранию и/или серьезной травме. Храните руководство по эксплуатации в течение всего срока службы инструмента.

Термин «электроинструмент» относится к электроинструменту с питанием от электросети (проводной) или электроинструменту с питанием от аккумулятора (беспроводной).

ОБЛАСТЬ ПРИМЕНЕНИЯ

1. Аккумуляторная газонокосилка бесщеточная (далее по тексту - газонокосилка) предназначена для обрабатывания краёв лужаек, для стрижки травы на небольших участках. Газонокосилка предназначена для использования в частных садах и т.д. Она не предназначена для использования в общественных местах, спортивных сооружениях или сельском хозяйстве.
Использование аккумуляторной газонокосилки бесщеточной в любых других целях, не предусмотренных настоящей инструкцией, является нарушением условий гарантийного обслуживания.
Модель оснащена бесщеточным двигателем, он не требует обслуживания и отличается длительным сроком службы. Благодаря отсутствию щеток газонокосилка отличается низким уровнем шума и высокой производительностью.Бесщеточный двигатель может в считанные секунды развить максимальную скорость за счет своего строения. В работе не подвержен перегреву.

2. Изделие предназначено для непродолжительных работ при нагрузках средней интенсивности в районах с умеренным климатом с характерной температурой от +1 до 40 °С, относительной влажностью воздуха не более 80% и отсутствием прямого воздействия атмосферных осадков и чрезмерной запыленности воздуха.
Проверьте газонокосилку и комплект поставки на наличие повреждений при транспортировке. В случае возникновения вопросов поставщик должен быть немедленно проинформирован об этом. Если какие-либо детали повреждены или отсутствуют, не используйте данное изделие до тех пор, пока они не будут заменены. По возможности храните упаковку до окончания гарантийного срока.
Прочтите и изучите руководство по эксплуатации, чтобы ознакомиться с устройством перед его использованием
3. Габаритные размеры и вес представлены в таблице ниже:

Модель	**ELMC-32/20**
Габаритные размеры в упаковке, мм	
- длина	690
- ширина	410
- высота	330
Вес (брутто/нетто), кг	11,55/10

4. Газонокосилка поставляется в продажу в следующей комплектации*:

Газонокосилка аккумуляторная	1
Рукоятки нижняя и верхняя	1
Травосборник	1
Насадка для мульчирования	1

Аккумуляторная батарея	1
Зарядное устройство	1
Руководство по эксплуатации	1
Упаковка	1

***в зависимости от поставки комплектация может изменяться**

Дата изготовления указана на серийном номере изделия.

5. Основные технические характеристики представлены в таблице:

Модель	**ELMC-32/20**
Напряжение питания, В	21
Двигатель	бесщёточный
Частота вращения на холостом ходу, об/мин	2900
Диаметр обрабатываемой поверхности, мм	330
Количество уровней скашивания	5
Диапазон высоты скашивания, мм	25-75
Вместимость травосборника, л	30
Индикация заполнения травосборника	есть
Уровень звуковой мощности, дБа	96
Уровень вибрации, м/с^2	1,41
Батарея аккумуляторная (АКБ)	
Напряжение, В	20
Тип	Li-Ion
Емкость, Ач	4,0
Зарядное устройство	
Напряжение питания, В	220-240
Частота, Гц	~50
Ток зарядки, А	1

6. Общий вид газонокосилки представлен на рис. 1

Внимание! Схемы и рисунки в данном руководстве по эксплуатации носят информативный характер и могут отличаться от конструкции Вашей модели. Производитель оставляет за собой право изменять конструкцию и технические параметры без предупреждения.

рис.1

1) Рычаг выключателя ; **2)** Кнопка блокировки клавиши выключателя; **3)** Рукоятка нижняя часть; **4)** Рукоятка верхняя часть ; **5)** Фиксаторы верхней рукоятки ; **6)** Рукоятка для транспортировки ; **7)** Травосборник; **8)** Колесо; **9)** Крышка отсека аккумуляторного; **10)** Регулятор высоты скашивания; **11)** Индикатор заполнения травосборника; **12)** Фиксатор положения рукоятки; **13)** Ключ безопасности.

УКАЗАНИЯ МЕР БЕЗОПАСНОСТИ

Общие правила мер безопасности при работе с электроинструментом в Приложении 1 данного руководства

Внимание! Несоблюдение указаний и инструкций по технике электробезопасности может стать причиной поражения электрическим током, тяжелых травм и пожара

Общие правила мер по технике безопасности

Перед началом работы необходимо изучить руководство по эксплуатации. Работа без ознакомления с данным руководством может привести к повреждению

техники и получению травм.
Во время работы необходимо всегда выполнять рекомендации, содержащиеся в настоящем Руководстве по эксплуатации. Оператор должен знать, как немедленно остановить рабочие органы газонокосилки и двигатель.
Приводить устройство в действие разрешается только, находясь в хорошем физическом и психическом состоянии.

Внимание! К эксплуатации изделия допускаются только лица, достигшие совершеннолетия; имеющие навыки и/или представление о принципах работы и оперирования изделием; находящиеся в трезвом состоянии; не под действием лекарств, вызывающих сонливость и/или снижение концентрации внимания; не имеющие заболеваний, вызывающих подобные состояния, а также иных противопоказаний для работы с машинами.

1. Применение и обслуживание аккумуляторного инструмента
Перед началом эксплуатации зарядного устройства прочтите руководство по эксплуатации и ознакомьтесь с предупредительными символами на зарядном устройстве, аккумуляторе и изделии, работающем от аккумулятора.
Применение аккумуляторного инструмента допускается только в соответствии с назначением и требованиями указанными в руководстве по эксплуатации. Заряжайте аккумуляторы только в зарядных устройствах, рекомендуемых изготовителем. Зарядное устройство, предусмотренное для определенного вида аккумуляторов, может привести к пожарной опасности при использовании его с другими аккумуляторами.
Отключайте зарядное устройство от сети питания, после зарядки аккумулятора и в период обслуживания.
При работе с зарядным устройством на открытом воздухе всегда следите, чтобы рабочая зона оставалась сухой, и используйте удлинительный кабель, предназначенный для наружных работ.
Не используйте зарядное устройство на легковоспламеняющейся поверхности (напр., на бумаге, тканях и т. д.) или в пожароопасной среде. В связи с нагревом зарядного устройства во время зарядки возникает опасность возгорания.
Не закрывайте вентиляционные отверстия зарядного устройства. В этом случае возможен перегрев зарядного устройства и выход его из строя.
Применяйте в аккумуляторном инструменте только предусмотренные для этого аккумуляторы. Использование других аккумуляторов может привести к травмам и пожарной опасности.
Соблюдайте особую осторожность при обращении с аккумулятором. Защищайте неиспользуемый аккумулятор от канцелярских скрепок, монет, ключей, гвоздей, винтов и других маленьких металлических предметов, которые могут закоротить полюса. Короткое замыкание полюсов аккумулятора может привести к ожогам или пожару.

Не роняйте аккумулятор на твердую поверхность и не подвергайте его давлению или любой другой форме механического воздействия.
При неправильном использовании из аккумулятора может потечь жидкость. Избегайте соприкосновения с ней. При случайном контакте промойте соответствующее место водой. Если эта жидкость попадет в глаза, то дополнительно обратитесь за помощью к врачу. Вытекающая аккумуляторная жидкость может привести к раздражению кожи или ожогам.
Не используйте поврежденные или измененные аккумуляторы, или инструменты. Поврежденные или измененные аккумуляторы могут повести себя непредсказуемо, что может привести к возгоранию, взрыву или риску получения травмы.
Не кладите аккумулятор или инструмент в огонь и не подвергайте их воздействию высоких температур. Огонь или высокая температура могут привести к взрыву.
Не открывайте и не пытайтесь отремонтировать аккумулятор или зарядное устройство. Ремонт Вашего аккумуляторного инструмента поручайте только квалифицированному персоналу и только с применением оригинальных запасных частей. Этим обеспечивается безопасность электроинструмента.
Никогда не обслуживайте поврежденные аккумуляторы. Обслуживать аккумуляторы разрешается только в авторизированной Сервисной организации.

Внимание! Всегда извлекайте аккумуляторную батарею перед выполнением технического обслуживания, заменой принадлежностей, длительном хранении.

2. Указания по технике безопасности для газонокосилки
Перед работой.
Перед началом использования газонокосилки внимательно прочитайте руководство по эксплуатации и отметьте для себя основные моменты работы с аккумуляторной газонокосилкой. Сохраните руководство по эксплуатации, поскольку оно может пригодиться Вам в будущем. Используйте газонокосилку только по его назначению.
Перед каждым использованием, проверьте газонокосилку на наличие неисправных и поврежденных частей и деталей. Убедитесь в надежном креплении и отсутствии заклинивания движущихся частей. Проверьте исправность защитных щитков, электрических выключателей и других узлов, и деталей, влияющих на работу газонокосилки. Не используйте газонокосилку при неисправном выключателе. Не работайте газонокосилкой, если какие-нибудь ее части окажутся поврежденными, перед использованием машины удалите все неисправные части и замените их новыми.
Подтяните все гайки, болты или винты так, чтобы быть уверенным в надежной работе Вашей газонокосилки. Проверяйте травосборник на износ и повреждения, при необходимости замените. Запрещено использование газонокосилки без травосборника. Пользуйтесь только теми запасными частями и принадлежностями, которые рекомендованы производителем.
Тщательно проверьте территорию, на которой будет осуществляться работа. Запреще-

но косить траву при наличии посторонних предметов (палки, камни, проволока или и т.п.). Попадание таких предметов в газонокосилку может привести к ее повреждению и/или к травмам пользователя. Косите только днем или при хорошем искусственном освещении.

Для уменьшения риска получения травм вследствие поражения вылетающими предметами не разрешайте посторонним лицам, особенно детям, а так же домашним животным находится на расстоянии менее 15 метров от места работы.

Не используйте газонокосилку в плохую погоду, особенно когда существует опасность грозы. Не пользуйтесь газонокосилкой под дождем или для кошения мокрой травы (после дождя или росы), оберегайте ее от влаги.

При работе.

Используйте защитные очки для защиты органов зрения при работе. Мы рекомендуем использовать защитную маску с широким обзором поверх очков или стандартных защитных очков с боковым щитком. При работе в пыльных условиях используйте защитную маску (респиратор).

Используйте средства защиты ушей (наушники), так как длительное воздействие громкого шума может привести к ухудшению слуха.

Необходимо надевать средства защиты лица и головы, чтобы предотвратить телесные повреждения в результате скольжения или падения на кустарник, ветви или заросли кустарника.

Необходимо надевать нескользящие рабочие перчатки. Перчатки также уменьшают передачу вибрации машины на ваши руки.

ЗАПРЕЩАЕТСЯ использовать газонокосилку, когда вы устали, больны или находитесь под воздействием лекарств, наркотических веществ или алкоголя.

ЗАПРЕЩАЕТСЯ работать босиком или в открытой обуви. Надевайте прочную обувь на резиновой подошве. Рекомендуется использовать перчатки и длинные брюки.

Предупреждение! Во время работы этот электроинструмент создает электромагнитное поле. При определенных обстоятельствах это поле может влиять медицинские имплантаты. Чтобы снизить риск серьезных или смертельных травм, мы рекомендуем людям с медицинскими имплантатами проконсультироваться со своим лечащим врачом и производителем медицинского имплантата перед началом эксплуатации аппарата.

Будьте очень осторожны при смене направления движения – есть риск споткнуться.

Будьте очень осторожны, когда двигаетесь назад или тянете газонокосилку на себя.

Не наклоняйте устройство при запуске двигателя.

При запуске двигателя держите руки и ноги подальше от движущихся частей.

Никогда не проезжайте по покрытым гравием поверхностям с работающим двигателем – существует опасность вылета камней.

Выключите устройство и подождите, пока все движущиеся части полностью остановятся, прежде чем поднимать или переносить устройство.

Выключите устройство и подождите, пока все движущиеся части полностью остановятся, прежде чем регулировать высоту среза.

Выключите устройство и подождите, пока все движущиеся части полностью остановятся, прежде чем снимать травосборник. Плотно установите травосборник на место после его очистки.
По возможности избегайте стрижки мокрой травы.
Не используйте изделие во взрывоопасных средах, например, вблизи легковоспламеняющихся жидкостей, газа или пыли. Изделие создает искры, которые могут привести к возгоранию пыли и паров.
Будьте осторожны и следите за тем, чтобы ваши пальцы не попали между лезвиями и неподвижными частями изделия – это может привести к серьезным травмам.
При запуске сохраняйте устойчивое положение. Будьте осторожны при движении назад – есть риск споткнуться! Соблюдайте особую осторожность в скользких условиях - на склонах и неровном грунте. Двигайтесь с газонокосилкой поперек поверхности склонов, но не вверх и не вниз. Передвигайтесь шагом, не бегите.
Избегайте случайного запуска. Перед подключением вилки или аккумулятора, а также перед подъемом / переноской устройства убедитесь, что выключатель питания находится в выключенном положении.
Всегда останавливайте газонокосилку при перерывах в работе или при переходе с одного обрабатываемого участка на другой, перед устранением засоров, перед проверкой, очисткой. Всегда выключайте газонокосилку, когда оставляете её без присмотра, а так же по окончанию использования, перед чисткой или транспортировкой.
Перед выполнением каких-либо регулировок, заменой принадлежностей, извлеките вилку из розетки и/или извлеките аккумулятор.
Если прибор начинает ненормально вибрировать, выключите двигатель и извлеките аккумулятор, немедленно найдите причину.

ИСПОЛЬЗОВАНИЕ ПО НАЗНАЧЕНИЮ

Внимание! Запрещается начинать работу с аккумуляторным инструментом, не выполнив инструкции по мерам безопасности. Продолжительность службы инструмента и его безотказная работа во многом зависит от правильного обслуживания, своевременного устранения неисправностей и соблюдения правил хранения.

СБОРКА

Устройство поставляется в частично собранном состоянии. Распакуйте все детали и положите их на ровную устойчивую поверхность. Удалите все упаковочные материалы. Убедитесь, что содержимое упаковки соответствует комплектности устройства, а повреждения отсутствуют.

Внимание! Все работы или настройки должны проводиться исключительно при выключенном двигателе, извлечённом ключе и неподвижном режущем аппарате.

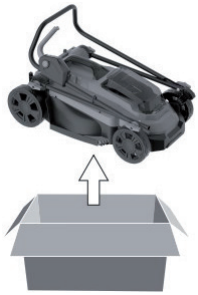

рис.2

Установка нижней части рабочей рукоятки (рис. 3)

Установите нижнюю часть рабочей рукоятки в удобное положение по высоте, совместив линию на конце фиксатора с одной из трех линий на корпусе газонокосилки.

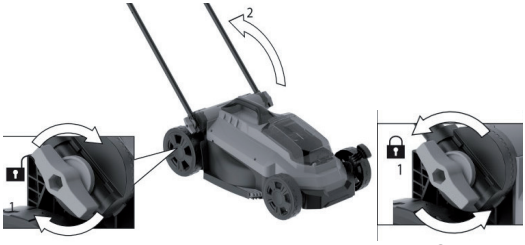

рис.3

Вставьте фиксаторы в нижнюю рукоятку и затяните.

Установка верхней части рабочей рукоятки (рис. 4)

Установите верхнюю часть рабочей рукоятки на нижнюю. Совместите отверстия.

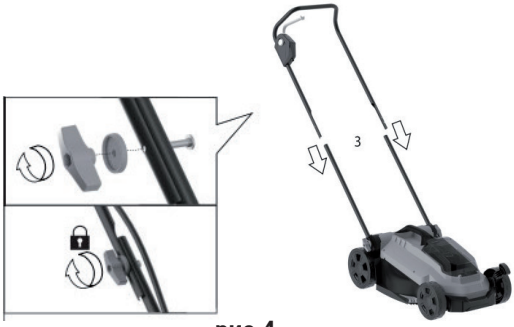

рис.4

Для закрепления используйте два набора фиксаторов верхней части рукоятки.

Регулировка по высоте рабочей рукоятки (рис. 5)

Рукоятка газонокосилки имеет возможность регулировки по высоте, для комфортной работы оператора. Для регулировки ослабьте фиксаторы положения рукоятки (рис. 3) с обеих сторон в направлении, указанном стрелкой и установите на нужную высоту, совместив линию на конце фиксатора с одной из трех линий на корпусе газонокосилки. Затяните фиксаторы положения рукоятки.

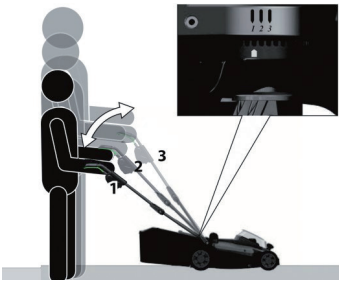

рис.5

Внимание! Прежде чем начать регулировку убедитесь, что газонокосилка выключена и режущий нож остановился. Прежде чем начать регулировку извлеките аккумулятор.

Установка травосборника.
Вставьте крышку с рукояткой травосборника в отверстия в верхней части травосборника до щелчка, как показано на рисунке 6.

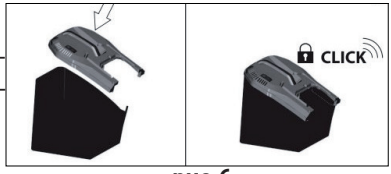

рис.6

Для установки травосборника - установите травосборник, обеспечив совпадение выступов на корпусе с отверстиями травосборника, как показано на рисунке 7.

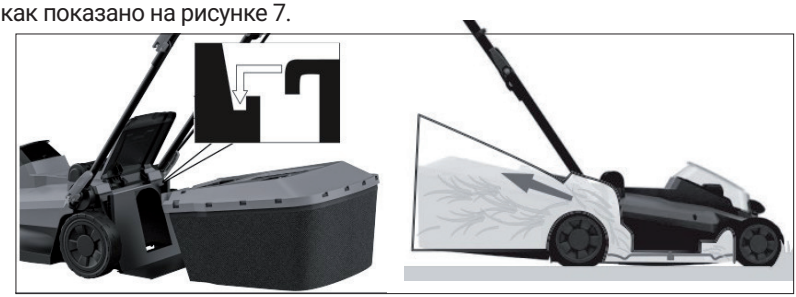
рис.7

ПРИМЕЧАНИЕ! Если сбор травы не требуется, травосборник можно не устанавливать. В этом случае опустите отбойник - скошенная трава будет просто осыпаться на газон (рис.8).

рис.8

Индикатор наполнения травосборника (рис. 9)
На верхней части травосборника имеется индикатор уровня, который показывает, пуст или полон травосборник.
- В процессе работы, пока травосборник не заполнен, флажок индикатора приоткрывается.
- Как только флажок упадет, это значит, что травосборник полный. Немедленно необходимо очистить травосборник от скошенной травы.

рис.9

Внимание! Если посадочное место индикатора сильно загрязнено, индикатор не будет корректно работать – для восстановления работы индикатора необходимо тщательно очистить флажок и посадочное место.

Установка аккумуляторной батареи (АКБ)
- Откройте крышку аккумуляторного отсека на газонокосилке.
- Вставьте АКБ в аккумуляторный отсек до щелчка.
- Убедитесь, что АКБ полностью вставлена и зафиксирована.
Закройте крышку аккумуляторного отсека

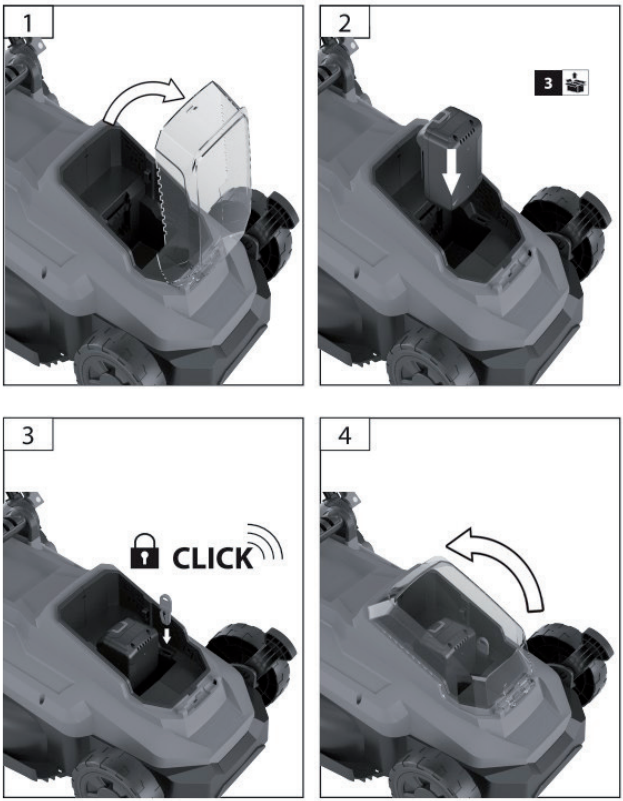

рис.10

Зарядка АКБ

Перед первым использованием изделия ОБЯЗАТЕЛЬНО зарядите аккумуляторные батареи. Для этого вставьте вилку зарядного устройства в розетку и установите батареи в зарядное устройство.

О работе зарядного устройства и процессе заряда батареи свидетельствуют индикаторы

- красный светодиод выключен, зеленый светодиод горит – зарядное устройство включено в сеть;
- красный светодиод горит, зеленый выключен – батарея заряжается;
- красный светодиод выключен, зеленый горит – зарядка окончена.

ПРИМЕЧАНИЕ! Процесс зарядки полностью автоматический – по окончании зарядки зарядное устройство выключится само. Однако, если аккумуляторная батарея останется в зарядном устройстве надолго, в силу саморазряда батареи зарядное устройство будет периодически включаться на подзарядку. Это снижает рабочую емкость аккумулятора и срок его службы. Поэтому не оставляйте аккумуляторную батарею в зарядном устройстве более, чем на восемь часов.

Нагрев батареи в процессе зарядки является нормальным. Во избежание выхода из строя, батарея имеет встроенный термовыключатель. При перегреве батарея будет отключена от цепи заряда. При последующем снижении температуры зарядка будет продолжена.
По окончании зарядки отключите зарядное устройство от сети, снимите аккумуляторную батарею с зарядного устройства и установите в изделие.
ПРИМЕЧАНИЕ! Литий-ионная аккумуляторная батарея может быть заряжена в любое время без отрицательного влияния на срок службы. Прекращение зарядки в любое время также не наносит ей вреда.
Во избежание повреждения батареи, НЕ ХРАНИТЕ ее в разряженном состоянии. Перед хранением ПОЛНОСТЬЮ зарядите аккумулятор.

Регулировка высоты скашивания (рис. 11)

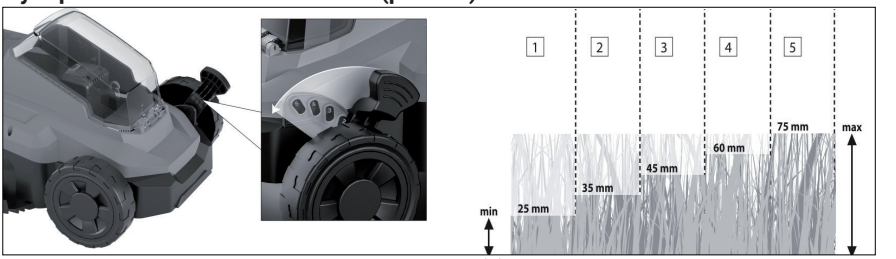

рис.11

Переместите рычаг регулировки вперед или назад для выбора нужной высоты. Высоту (от режущего ножа до земли) можно регулировать от 25 мм (положение 1 рис. 11) до 75 мм (положение 5 рис.11), всего пять положений фиксированной высоты скашивания (25-35-45-60-75 мм).

Внимание! Для регулировки высоты скашивания предварительно ОБЯЗАТЕЛЬНО выключите изделие, отпустив рычаг выключателя.

ВКЛЮЧЕНИЕ / ВЫКЛЮЧЕНИЕ ИЗДЕЛИЯ (рис. 12)

- Установите устройство на ровную поверхность.
- Поднимите крышку аккумуляторного отсека на корпусе газонокосилки и вставьте заряженную аккумуляторную батарею по направляющим в устройство. Вы услышите, как она со щелчком встанет на место.
- Вставьте ключ безопасности в соответствующее отверстие рядом с аккумуляторной батареей. Ключ безопасности можно вставлять только в одном положении. Обратите внимание на направляющую канавку в отверстии рядом с аккумулятором и на ключе безопасности.
- Перед включением газонокосилки убедитесь, что она не касается каких-либо предметов.
- Чтобы включить устройство, нажмите на кнопку блокировки клавиши выключателя и удерживайте ее нажатой, одновременно нажимая на рычаг

выключателя. Отпустите кнопку блокировки клавиши выключателя.
- Чтобы выключить устройство, отпустите рычаг выключателя.

Включение

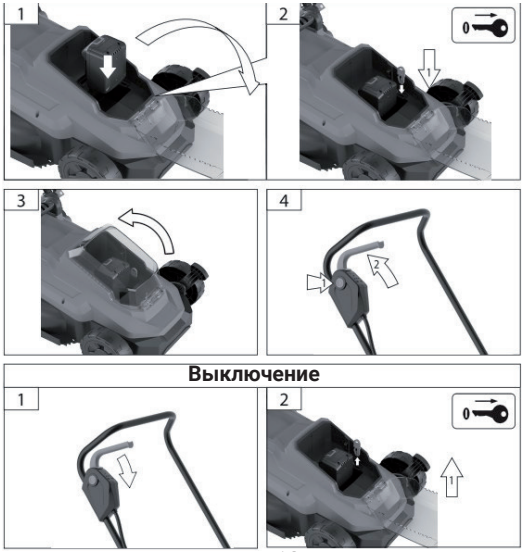

рис.12

ПРИМЕЧАНИЕ! При отпускании рычага изделие выключается. После отпускания рычага нож еще некоторое время продолжает вращаться. Не прикасайтесь к нему и не пытайтесь остановить его.

Безопасность при работе (рис 13)

- Всегда работайте с установленным кожухом или травосборником.
- Перед снятием травосборника или регулировкой высоты положения среза, обязательно выключайте газонокосилку и извлекайте АКБ.
- Перед началом скашивания удалите с газона все посторонние предметы, которые могут быть отброшены режущим ножом газонокосилки.
- Во время скашивания внимательно следите, чтобы исключить попадание посторонних предметов на траекторию движения газонокосилки.

рис.13

- Никогда не поднимайте заднюю часть газонокосилки при запуске или во время скашивания.
- Никогда не засовывайте руки или ноги под газонокосилку при работающем

двигателе.

Рекомендации для получения высоких результатов скашивания.

- Очистите газон от мусора. Убедитесь, что на газоне нет камней, палок, проволоки или других посторонних предметов, которые могут быть случайно выброшены газонокосилкой в любом направлении и привести к серьезным травмам оператора и других лиц, а также к повреждению имущества и окружающих предметов.

- Не скашивайте мокрую траву. Для эффективного скашивания не скашивайте мокрую траву, поскольку она имеет тенденцию прилипать к нижней стороне деки, препятствуя качественному скашиванию травы.

- Срезайте не более 1/3 длины травы. Рекомендуемый срез составляет 1/3 длины травы. Необходимо отрегулировать скорость движения, чтобы скошенная трава равномерно распределялась по газону. При особенно интенсивной стрижке густой травы может потребоваться использовать одну из самых низких скоростей, чтобы получить чистый, хорошо скошенный срез. При стрижке высокой травы вам, возможно, придется подстригать газон в два прохода, опуская лезвие еще на 1/3 длины для второго среза и, возможно, скашивая по другой схеме, чем в первый раз. Небольшое перекрытие среза при каждом проходе также поможет убрать все случайные обрезки, оставшиеся на газоне.

- Газонокосилку всегда следует включать на полную мощность.

- Очищайте нижнюю сторону деки. Обязательно очищайте нижнюю сторону режущего ножа после каждого использования.

РЕЖИМ МУЛЬЧИРОВАНИЯ

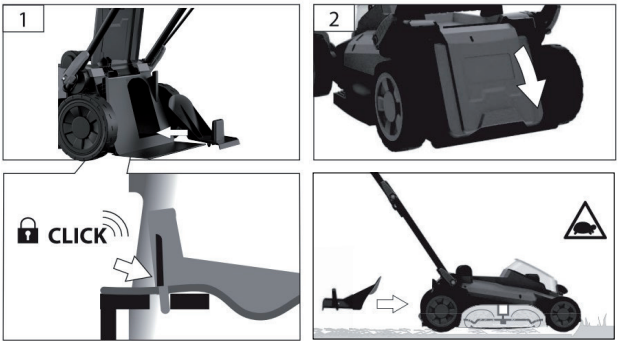

рис.14

Мульчирование – это многократное измельчение травы с целью дальнейшего использования измельченной травы в качестве удобрения. Для перевода газонокосилки в режим мульчирования поднимите крышку заднего выброса, установите мульчирующую заглушку, закройте крышку заднего выброса, как показано на рисунке 14.

Режущий нож.

Режущий нож изготовлен из специальной стали. Необходимо следить за формой, заточкой и балансировкой ножа. В период использования газонокосилки

режущий нож изнашивается и теряет первоначальную остроту. Эффективность скашивания уменьшается, и нож требует замены или заточки. Используйте только оригинальные ножи, рекомендованные изготовителем. Заточку ножей производи те в авторизованных сервисных центрах. Не производите заточку самостоятельно, возможна разбалансировка ножа и увеличение вибрации. При смене ножа используйте средства защиты рук.

- Для замены ножа газонокосилки положите ее набок.
- Удерживайте нож рукой, с помощью гаечного ключа открутите болт крепления (по часовой стрелке) ножа и снимите его.
- Установите новый нож в обратной последовательности. При установке обратите внимание на верное направление вращения ножа.
- Затяните болт (против часовой стрелки) и проверьте надежность соединения.
- После установки ножа, запустите изделие для проверки правильности установки. При возникновении повышенной вибрации немедленно остановите работу и обратитесь в авторизованный сервисный центр.

Внимание! Если произошел удар режущего ножа о какой-то предмет, немедленно выключите газонокосилку. Извлеките аккумулятор, тщательно осмотрите газонокосилку на наличие повреждений и устраните их перед повторным запуском и эксплуатацией газонокосилки. Сильная вибрация газонокосилки во время работы является признаком повреждения и дисбаланса режущего ножа.

Внимание! При манипуляции с режущим ножом, обязательно используйте защитные перчатки.

ТЕХНИЧЕСКОЕ ОБСЛУЖИВАНИЕ

1. Комплексное полное техническое обслуживание и ремонт в объёме, превышающем перечисленные данным руководством операции, должны производиться квалифицированным персоналом в специализированных сервисных центрах. Установка и необходимое техническое обслуживание производится пользователем и допускается только после изучения данного руководства по эксплуатации.

Внимание! Перед проведением работ по подготовке к эксплуатации, регулировке и техническому обслуживанию газонокосилки необходимо отсоединить АКБ от газонокосилки.

2. Продолжительность срока службы газонокосилки и её безотказная работа зависит от правильного обслуживания, своевременного устранения неисправностей, тщательной подготовке к работе, соблюдения правил хранения. Регулярно проверяйте все элементы изделия на предмет трещин, ржавчины,

повреждения каких-либо частей, включая нож.
Проверяйте перед каждым запуском, что все защитные элементы и кожухи не повреждены и находятся на своих местах. Регулярно проводите замену всех расходных материалов и частей, перед использованием устройства. При поломке или нестабильной работе устройства незамедлительно обращайтесь в авторизированные сервисные службы. При попадании травы в корпус газонокосилки рекомендуется произвести очистку при помощи сжатого воздуха.
3. Производите очистку газонокосилки после каждого использования. Удаляйте с корпуса грязь сухой тканью. Не допускайте попадания на пластиковые детали тормозных жидкостей, бензина и материалов на нефтяной основе. Химические вещества могут повредить пластик и привести его в негодность. Используйте щетку для труднодоступных мест.

СРОК СЛУЖБЫ, ХРАНЕНИЕ И УТИЛИЗАЦИЯ

1. Срок службы аккумуляторной газонокосилки 3 года.
2. ГОСТ 15150 (таблица 13) предписывает для инструмента условия хранения - 1 (хранить в упаковке предприятия – изготовителя в складских помещениях при температуре окружающей среды от +5 до +40°С С, вдали от источников тепла). Относительная влажность воздуха (для климатического исполнения УХЛ4) не должно превышать 80%. Не допускать воздействия прямых солнечных лучей, механических, химических факторов, влаги, агрессивных жидкостей, резких перепадов температуры и влажности. Специальных мер консервации не требует.
Транспортировка должна осуществляться в фирменной упаковке производителя, при температуре от -20 до 40 °С. При транспортировке недопустимо воздействие прямых солнечных лучей, механических и химических факторов, влаги, агрессив ных жидкостей, резких перепадов температуры и влажности, нарушение целостности упаковки.
3. Указанный срок службы действителен при соблюдении потребителем требований настоящего руководства.
4. При полной выработке ресурса аккумуляторного инструмента необходимо его утилизировать с соблюдением всех норм и правил. Для этого необходимо обратиться в специализированную компанию которая, соблюдая все законодательные требования, занимается профессиональной утилизацией электрооборудования.

ГАРАНТИЯ ИЗГОТОВИТЕЛЯ (ПОСТАВЩИКА)

1. Гарантийный срок эксплуатации газонокосилки – 12 календарных месяцев со дня продажи.
2. В случае выхода газонокосилки из строя в течение гарантийного срока эксплуатации по вине изготовителя, владелец имеет право на бесплатный гарантийный ремонт, при соблюдении следующих условий: отсутствие механических повреждений; отсутствие признаков нарушения требований руководства по эксплуатации; наличие в руководстве по эксплуатации отметки

Продавца о продаже и подписи Покупателя; соответствие серийного номера газонокосилки серийному номеру в гарантийном талоне; отсутствие следов неквалифицированного ремонта. При отсутствии у Вас правильно заполненного гарантийного талона, мы будем вынуждены отклонить Ваши претензии.
Удовлетворение претензий потребителя с недостатками по вине изготовителя производится в соответствии с законом РФ «О защите прав потребителей».
Адрес ближайшего к Вам сервисного центра можно найти на нашем сайте: (либо отсканировав QR-код в гарантийном талоне)
3. Безвозмездный ремонт, или замена газонокосилки в течение гарантийного срока эксплуатации производится при условии соблюдения потребителем правил эксплуатации, технического обслуживания, хранения и транспортировки.
4. При обнаружении Покупателем каких-либо неисправностей газонокосилки, в течение срока, указанного в п.1 Гарантии изготовителя (поставщика), он должен проинформировать об этом Продавца и предоставить инструмент Продавцу для проверки. Максимальный срок проверки – в соответствии с законом РФ «О защите прав потребителей». В случае обоснованности претензий, Продавец обязуется за свой счёт осуществить ремонт или замену. Транспортировка газонокосилки для экспертизы, гарантийного ремонта или замены производится за счёт Покупателя.
5. В том случае, если неисправность газонокосилки вызвана нарушением условий его эксплуатации, Продавец с согласия Покупателя вправе осуществить ремонт за отдельную плату.
6. На Продавца не могут быть возложены иные, не предусмотренные настоящим руководством, обязательства.
7. Гарантия не распространяется на: любые поломки, связанные с форс-мажорными обстоятельствами; нормальный износ: газонокосилка, также, как и все электрические устройства, нуждается в должном техническом обслуживании. Гарантией не покрывается ремонт, потребность в котором возникает вследствие нормального износа, сокращающего срок службы таких частей инструмента, как присоединительные контакты, провода, и т.п.; естественный износ (полная выработка ресурса); оборудование и его части, выход из строя которых стал следствием неправильной установки, несанкционированной модификации, неправильного применения, нарушение правил обслуживания или хранения; неисправности, возникшие в результате перегрузки газонокосилки (как механической, так и электрической), повлекшие выход из строя электродвигателя или одновременно двух и более других узлов и деталей (таких как: ротор, статор, обмотки статора, ведомая и ведущая шестерня редуктора или другие узлы и детали). К безусловным признакам перегрузки инструмента относятся: появление цвета побежалости, деформация, потемнение или обугливание изоляции проводов электродвигателя под действием высокой температуры.

Инструмент принимается в гарантийный ремонт в чистом виде.

Возможные неисправности и методы их устранения

В следующей таблице приведены самые распространенные неисправности.

Внимание! Извлеките аккумулятор перед устранением неисправности.

Изделие не включается	АКБ не установлена	Установите АКБ
	АКБ полностью разряжена	Зарядите АКБ
	Неисправен выключатель, двигатель или контроллер	Обратитесь в сервисный центр для ремонта или замены
Повышенная вибрация изделия	Контакт с твердыми предметами	Исключите контакт
	Односторонний износ ножа, ослабление его затяжки	Закрепите или замените нож
Изделие не развивает полных оборотов или не работает на полную мощность	Низкий уровень заряда батарей	Проверьте уровень заряда и, при необходимости, зарядите батарею(и)
	Неисправен двигатель или иной компонент	Обратитесь в сервисный центр для ремонта или замены
	Препятствие вращению ножа	Устраните препятствие или обратитесь в сервисный центр для ремонта
Результат кошения неудовлетворительный	Кошение на низких оборотах	Уменьшите подачу косилки или высоту кошения
	Слишком густая растительность	Уменьшите высоту кошения
	Затупление ножа	Замените нож
	Слишком быстрое движение вдоль участка кошения	Уменьшите скорость обработки
Изделие перегревается	Интенсивный режим работы, большая скорость подачи косилки, густая растительность	Измените режим работы, снизьте скорость подачи, увеличьте высоту кошения
	Высокая температура окружающего воздуха, слабая вентиляция, засорены вентиляционные отверстия	Примите меры к снижению температуры, улучшению вентиляции, очистке вентиляционных отверстий
	Заклинивание в механизме	Обратитесь в сервисный центр для ремонта
Батарея быстро разряжается	Интенсивный режим работы, работа с максимальной нагрузкой	Измените режим работы, снизьте нагрузку
	Недостаточный заряд батареи из-за малого времени зарядки	Увеличьте время зарядки, дождитесь полного заряда (по индикатору
	Недостаточный заряд из-за снижения емкости батареи	Замените батарею
	Внутреннее замыкание в батарее	Замените батарею
Батарея не заряжается полностью	Неисправность зарядного устройства	Обратитесь в сервисный центр для ремонта или замены
	Внутреннее замыкание в батарее	Замените батарею

Приложение 1

Общие указания по технике безопасности

Внимание! Прочтите все предупреждения и указания мер безопасности и все инструкции. Невыполнение предупреждений и инструкций может привести к поражению электрическим током, пожару или другим повреждениям.

Сохраните все предупреждения и инструкции, для того, чтобы можно было обращаться к ним в дальнейшем. Употребляемый в инструкции термин «электрическая машина» используется в ГОСТах 60745-1-2011 и 60745-2-5-2014 для обозначения Вашей машины с электрическим приводом, работающей от сети. Термин «электроинструмент» относится к электроинструменту с питанием от электросети (проводной) или электроинструменту с питанием от аккумулятора (беспроводной).

Безопасность рабочего места

Содержите рабочее место в чистоте и обеспечьте хорошее освещение. Беспорядок на рабочем месте и недостаток освещения могут быть причиной несчастного случая.

Не работайте электроинструментом во взрывоопасной среде, в которой имеются огнеопасные (легковоспламеняющиеся) жидкости, газы, частицы горючих веществ в виде пыли. При работе электроинструментом могут возникнуть искры, что при наличии пыли, испарений, газов может привести к воспламенению и задымлению.

Не допускайте при работе электроинструментом присутствия детей и посторонних лиц. Отвлечение внимания в процессе работы может быть причиной потери Вашего контроля над электроинструментом.

Электробезопасность

Штепсельная вилка электроинструмента всегда должна подключаться к соответствующей розетке, это снижает риск поражения электрическим током. Никогда не вносите изменения в конструкцию вилки. Вилки оригинальной конструкции и соответствующие розетки уменьшают риск поражения электрическим током. Не используйте адаптеры для штепсельных вилок, которые имеют заземляющий контакт.

Избегайте контакта с заземленными поверхностями, такими как трубы, радиаторы, плиты, холодильники и т.п. Это повышает риск поражения электрическим током.

Запрещается работать электроинструментом в условиях, не защищенных от дождя, во влажных и сырых помещениях. Попадание воды внутрь электроинструмента повышает риск поражения электрическим током.

Не используйте кабель питания в целях, для которых он не предназначен. Никогда не используйте кабель для переноски электроинструмента, подтягивания электроинструмента к себе, или для выключения электроинструмента рывком за кабель питания. Оберегайте кабель питания от нагревания, нефтепродуктов, острых кромок или движущихся частей электроинструмента. Поврежденный или спутанный кабель питания увеличивает опасность повреждения электрическими током.

При работе на открытом воздухе, используйте удлинительные кабели, предназначенные для наружных работ, это снизит опасность поражения электрическим током.

Если нельзя избежать работы электроинструмента на участке с повышенной влажностью, используйте устройство защитного отключения (УЗО). Использование УЗО снижает риск поражения электрическим током.

Предупреждение: Никогда не прикасайтесь к открытым металлическим поверхностям редуктора, защитного кожуха и т.д., так как на металлические поверхности воздействуют электромагнитные волны и касание к ним может привести к травме или к несчастному случаю.

Личная безопасность

Будьте бдительны! Следите за тем, что Вы делаете, и при работе электроинструментом руководствуйтесь здравым смыслом. Не используйте инструмент, если Вы устали или находитесь под воздействием наркотических средств, алкоголя или лекарств. Ослабление внимания при работе с электроинструментом может привести к серьезной травме.

При работе с электроинструментом необходимо использовать средства индивидуальной защиты. Всегда надевайте защитные очки. Средства индивидуальной защиты, такие как пылезащитная маска, нескользящая защитная обувь, каска или прочный головной убор, средства защиты органов слуха, которые используются в соответствующих условиях, уменьшают вероятность получения травм.

Не допускайте случайного включения электроинструмента. Перед включением штепсельной вилки в розетку убедитесь, что включатель/выключатель находится в положении «выключено». При переноске электроинструмента следует убирать пальцы с включателя/выключателя, это снизит вероятность случайного включения. Блокируйте клавишу выключателя перед подключением к сети.

Перед включением, необходимо убрать из вращающихся частей электроинструмента все дополнительные ключи и приспособления. Ключ, оставленный во вращающейся части электроинструмента, может быть причиной серьезных травм.

Не прилагайте избыточных усилий, занимайте устойчивое положение и всегда сохраняйте равновесие. Это позволяет лучше контролировать электроинструмент в непредвиденных ситуациях.

Носите соответствующую одежду. Не надевайте свободную одежду или украшения. Держите волосы, одежду и перчатки вдали от движущихся деталей. Свободная одежда, украшения или длинные волосы могут быть захвачены подвижными частями электроинструмента, что может стать причиной серьезных травм.

При наличии устройств для сбора пыли убедитесь, что они подсоединены и правильно используются. Использование таких устройств снижает концентрацию пыли на рабочем месте.

Всегда будьте осторожны, не игнорируйте принципы безопасной работы с электроинструментом из-за знаний и опыта, полученных вследствие частого пользования электроинструментом. Любое неосторожное действие может привести к серьезным

травмам.

Предупреждение: Во время работы электроинструмент может создавать электромагнитное поле. При определенных обстоятельствах такое поле может создавать помехи активным или пассивным медицинским имплантам. Чтобы снизить риск серьезной или смертельной травмы, перед использованием электроинструмента рекомендуем людям с медицинскими имплантами проконсультироваться с врачом и изготовителем медицинского импланта.

Использование и обслуживание электроинструмента

Предупреждение: Электроинструмент не предназначен для использования лицами (включая детей) с недостаточными (пониженными) психофизическими, сенсорными или умственными способностями или при отсутствии у них жизненного опыта или знаний, если они не находятся под присмотром или не проинструктированы об использовании электроинструмента лицом, ответственным за их безопасность. Дети должны находиться под присмотром для недопущения игр с электроинструментом.

Не перегружайте электроинструмент. Правильно используйте, согласно назначению. Используйте электроинструмент только для работ, для которых он предназначен, это будет безопаснее и даст лучшие результаты.

Не работайте электроинструментом с неисправным включателем/выключателем. Электроинструмент, включение/выключение которого не может контролироваться, представляет опасность и должен быть немедленно отремонтирован.

Извлекайте штепсельную вилку из розетки перед проведением регулировочных работ, замены принадлежностей, а также при хранении электроинструмента. Это снижает риск случайного включения электроинструмента.

Не допускайте детей и посторонних лиц в зону работы с электроинструментом. Храните неиспользуемый электроинструмент в недоступном для детей месте и не разрешайте лицам, которые не ознакомились с электроинструментом или руководством по эксплуатации, использовать электроинструмент. Электроинструмент опасен в руках неподготовленных пользователей как для него самого, так и для окружающих.

Содержите электроинструмент в исправном состоянии. Прежде чем использовать электроинструмент, проверьте все детали, которые могут быть повреждены, а также любые неисправности, которые могут вывести электроинструмент из строя. Проверьте машину на предмет правильности соединения и закрепления движущихся частей, поломки деталей и иных несоответствий, которые могут повлиять на работу. Неисправный электроинструмент необходимо отремонтировать перед использованием. Важно помнить, что многие несчастные случаи возникают из-за плохого состояния электроинструмента. Контролируйте легкость хода движущихся деталей. В случае поломки детали должны быть заменены сервисной службой.

Обеспечьте должное состояние режущего инструмента. Режущие инструменты должны содержаться в чистоте и быть хорошо заточенными. Правильно установленные режущие инструменты с острыми режущими кромками уменьшают возможность заклинивания и облегчают управление электроинструментом.

Используйте электроинструмент вместе с насадками, принадлежностями и т.п. в соответствие с инструкциями, принимая во внимание условия работы и выполняемые работы. Использование электроинструмента для операций, для которых он не предназначен, может привести к опасной ситуации. Используйте рекомендации при работе для данного типа электроинструмента с учетом условий эксплуатации и выполняемой работы.

Удерживайте электроинструмент за изолированные поверхности захвата, так как рабочий инструмент при выполнении операции может прикоснуться к скрытой проводке или кабелю электроинструмента. При прикосновении рабочего инструмента к находящемуся под напряжением проводу доступные металлические части электроинструмента могут попасть под напряжение и вызвать поражение пользователя электрическим током.

Поддерживайте рукоятки и поверхности захвата сухими, чистыми и свободными от масла и смазки. Скользские рукоятки и поверхности захвата препятствуют безопасному обращению с электроинструментом и управлению им в неожиданных ситуациях.

Обратите внимание, что при работе с электроинструментом необходимо правильно держать вспомогательную рукоятку (если она имеется); выполнение этого требования облегчает управление электроинструментом. Таким образом, правильное удержание электроинструмента может снизить риск несчастных случаев или травм.

Ваша электрическая машина должна обслуживаться квалифицированным персоналом, использующим только оригинальные запасные части. Это обеспечит безопасность машины.

Приложение 2

Применяемые предписывающие и предупреждающие знаки по ГОСТ Р 12.4.026-2015

Предписывающие знаки		
	Изучить внимательно руководство по эксплуатации	Выполнение требований и рекомендаций руководства по эксплуатации предотвратит возможные ошибочные действия и обеспечит оптимальное функционирование и продление срока службы инструмента
	Работать в защитных очках	На рабочих местах и участках, где требуется защита органов зрения
	Работать в защитных наушниках	На рабочих местах и участках с повышенным уровнем шума
	Работать в средствах индивидуальной защиты органов дыхания	На рабочих местах и участках, где требуется защита органов дыхания
	Работать в защитных перчатках	На рабочих местах и участках, где требуется защита рук от воздействия вредных или агрессивных сред, защита от возможного поражения электрическим током
Предупреждающие знаки		
	Внимание! Опасность (прочие опасности)	Применять для привлечения внимания к прочим видам опасности, не обозначенной настоящим стандартом. Знак необходимо использовать вместе с дополнительным знаком безопасности с поясняющей надписью
	Осторожно! Аккумуляторные батареи	В помещениях и на участках изготовления, хранения и применения аккумуляторных батарей
	Осторожно! Опасность поражения вращающимися ножами	Дождитесь полной остановки движущихся по инерции частей газонокосилки после её выключения, не пытайтесь остановить их руками!

УСЛОВНЫЕ ОБОЗНАЧЕНИЯ

Для безопасной и правильной эксплуатации аккумуляторной газонокосилки используются некоторые предупреждающие и указывающие значки и символы. Пожалуйста внимательно изучите значение каждого.

	Не подвергайте прибор воздействию дождя и не используйте его во влажных условиях. Извлеките аккумулятор перед любыми работами по чистке, ремонту и техническому обслуживанию
	Возможность выброса предметов Исключите нахождение посторонних людей в зоне работы. Минимальное безопасное расстояние составляет 3 м.
	Защищайте аккумулятор от воздействия температур выше 45°C.
	Исключите нагрев и воздействие открытого пламени на аккумулятор
	Защищайте аккумулятор от попадания воды и влаги
	Аккумулятор содержит литий! Утилизируйте использованные аккумуляторы в специальных организациях, где они будут переработаны экологически чистым способом.
	Опасность получения травм от вращающихся деталей. Держите руки на безопасном расстоянии.
	Будьте осторожны при кошении на наклонных участках. Ведите изделие вдоль склона, а не поперек

Гарантийный талон

Модель изделия

Дата продажи

Серийный номер

Подпись покупателя

Изделие получено в технически исправном состоянии, без механических повреждений и в полной комплектности. Инструкция по эксплуатации на русском языке получена. Работоспособность изделия проверена в моем присутствии, претензий по качеству не имею.

Наименование торговой организации

Ф.И.О. и подпись продавца

Печать торговой организации

Наименование сервисного центра, М.П.

Дата приема изделия в ремонт

Дата выдачи

Наименование и серийный номер изделия

Подпись исполнителя

Подпись владельца

Наименование сервисного центра, М.П.

Дата приема изделия в ремонт

Дата выдачи

Наименование и серийный номер изделия

Подпись исполнителя

Подпись владельца

Наименование сервисного центра, М.П.

Дата приема изделия в ремонт

Дата выдачи

Наименование и серийный номер изделия

Подпись исполнителя

Подпись владельца